高精度 CH-接触式传感器的优点

●安装简单可调节型传感器。
●NPN 常开/常闭输出。
●动作点偏差小：±1μm 的重复精度
●客户自定义线长和端子。
●金属外壳密封设计，可工作恶劣环境。
●性能稳定，寿命超长。

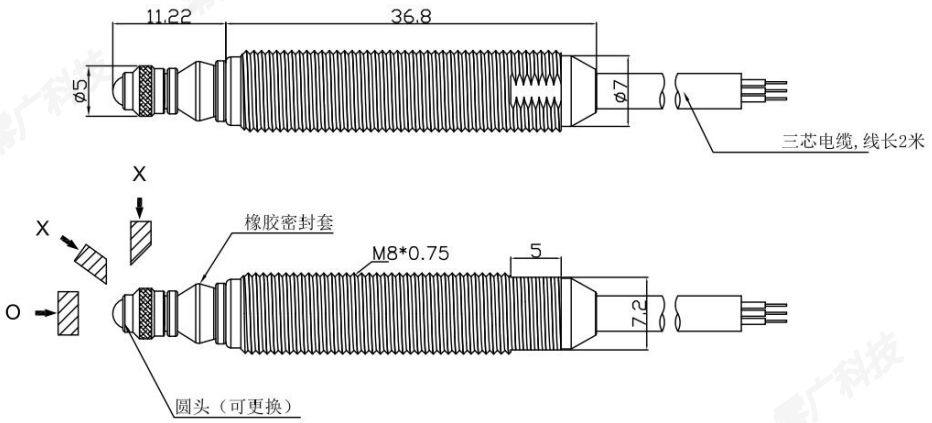

●型号规格

标准型号名称	安装螺纹	重复定位精密	供电压	输出	按压力度	产品特点
ZD8PL	M8×0.75	±0.001mm	DC5～24V	低电平输出	1.2N	无触点，可使用在潮湿腐蚀环境。行程 5mm，压杆 6mm

●接线电路图

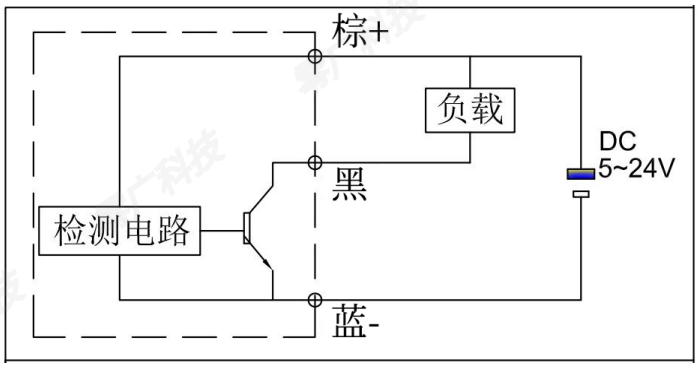

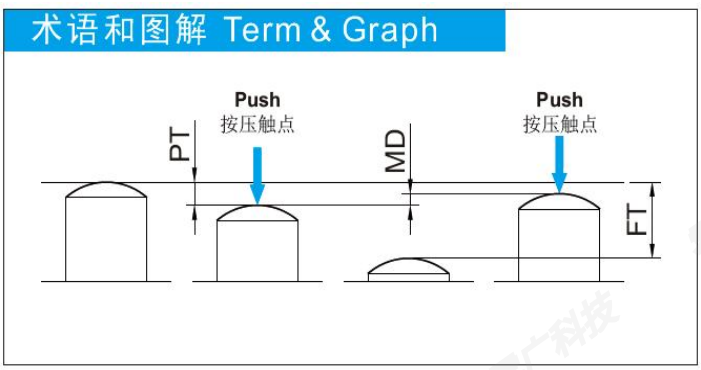

规 格 参 考	
电 源 电 压	DC5～24V
输 出 方 式	NPN 常开输出（10mA）
动作重复精度	±0.001mm
操 作 力	1.2N
行 程	5mm
动作前移动距离	0.3～0.7mm
回 差	0.02～0.08mm
防 护 等 级	IP67
外 壳 材 料	SUS303
触 头 材 料	SUS303
使 用 温 度	0℃～80℃ 不得结冰
标 准 附 件	2 个螺母