高精度 CS-接触式传感器的优点

●适用于空间狭窄，节省安装空间、数控车床刀损检测、属于国内超小对刀仪

●内置密封设计，防护等级 IP67

●可根据客户需求非标定制触头

●动作点偏差小：3μm（范围）的重复精度

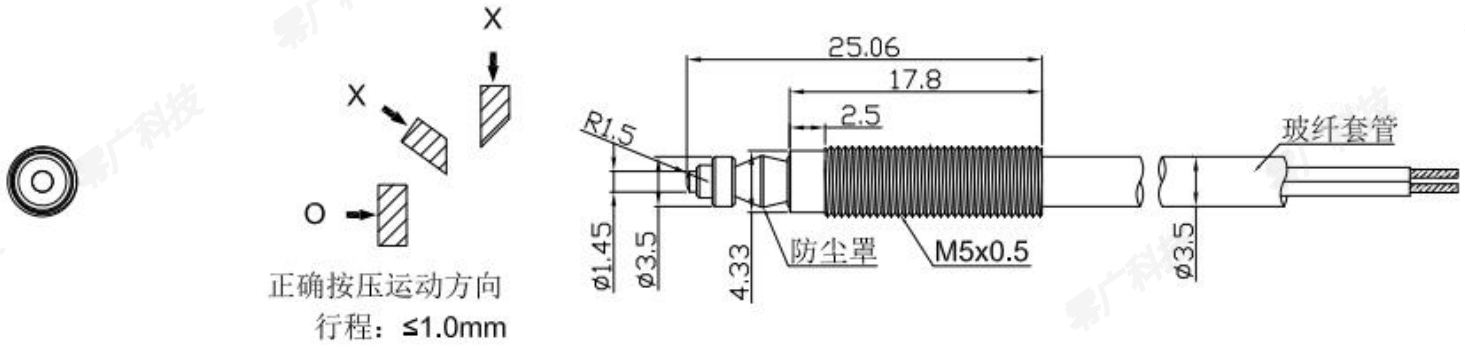

●型号规格

单位 mm

标准型号名称	动态形态	动作之前的移动	行程	外形	保护构造	触头
LGT-ZH5B	NC（常闭）	无	1.0	M5X0.5	IP67	轴φ2.0 平面 SUS 淬火 HRC50

●通用规格

接点构造	接点型
动作形态	NC（常闭）
行程	1.0
动作点的重复精度	0.003（范围）（条件：操作速度 50~200mm/min）
迟滞	0
接点精度寿命	300 万次 （没有因摇动而导致误动作并在额定电压、电流范围内使用时）
接触力	0.8N

外壳材质	SUS304
触头材质	SUS HRC50
电线	耐油、耐高温红黑 2 芯散线，外加玻纤管保护，标准长 1 米，拉伸强度 20N
使用温度范围	0℃～80℃ 不得结冰
接点额定值	DC5V～DC24V 稳态电流 10mA 以下(突入电流 20mA 以下)
标准附件	2 个螺母

※ 请勿使用 10mm/min 以下的操作速度。

LGKG 合肥零广科技有限公司 Tel:18257701213