高精度 LGT 接触式传感器的优点

●安装简单可调节型传感器。
●NPN 常开输出。
●动作点偏差小：±1μm 的重复精度
●客户自定义线长和端子。
●金属外壳密封设计，可工作恶劣环境。
●性能稳定，寿命超长。

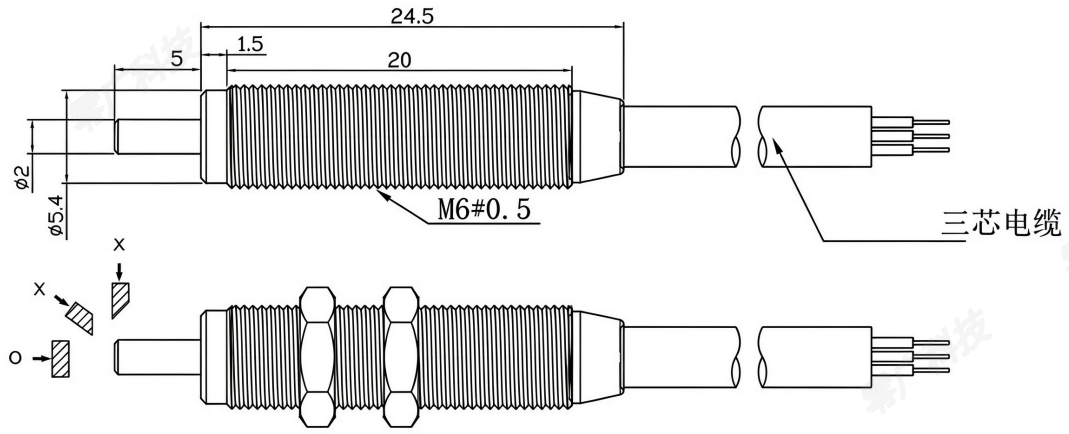

●型号规格

标准型号名称	安装螺纹	重复定位精密	供电压	输出	按压力度	产品特点
LGT-ZH6NF	M6×0.5	±0.001mm	DC3.0～26.4V	NPN 常开	0.1N	无触点，可使用在潮湿腐蚀环境。行程 1.2mm，压杆 5mm 长
LGT-ZH6N	M6×0.5	±0.001mm	DC3.0～26.4V	NPN 常开	1.2N	

●接线电路图

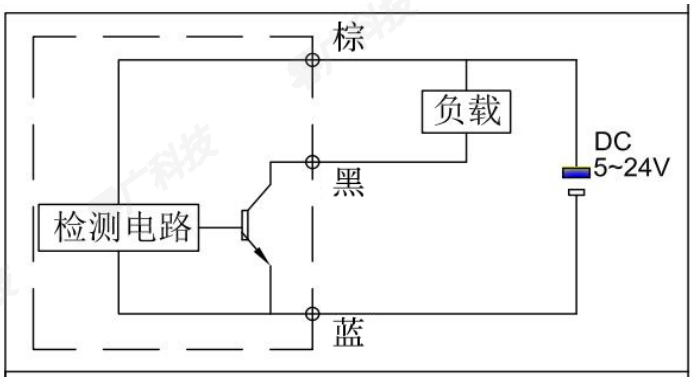

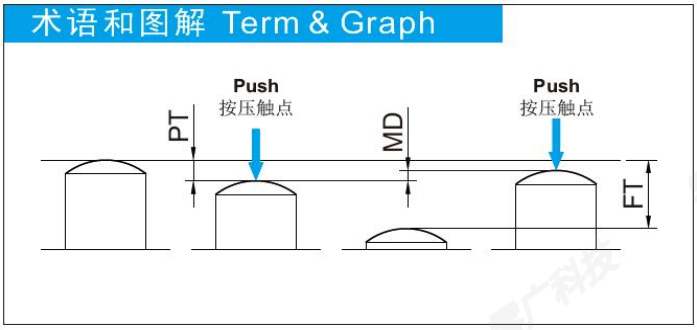

规 格 参 考	
电 源 电 压	DC4.5～18V / DC3.0～26.4V
输 出 方 式	NPN 常开（低电平输出）
动作重复精度	±0.001mm
操 作 力	0.1N / 1.2N
行 程	2.0mm
动作前移动距离	约 0.5mm
回 差	0.02～0.08mm
防 护 等 级	IP65
外 壳 材 料	SUS303
触 头 材 料	SUS303
使 用 温 度	0℃～80℃ 不得结冰
标 准 附 件	2 个螺母
动 作 速 度	50mm-200mm/min

合肥零广科技有限公司　Tel:18257701213