模拟量电压输出传感器说明书

（LGT-P10V）

一、 安全注意事项

使用本仪器时，请遵守说明书上记载的规格、功能和使用注意事项，超出使用范围会影响本仪器的安全性能。

二、 产品内容介绍

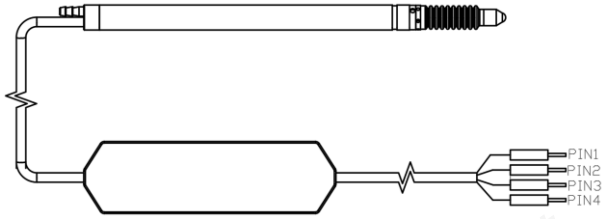

模拟量电压输出传感器

模拟量电压输出传感器由 LVDT 位移传感器和变送器组组成，将位移传感器的输出信号转化为电压信号。LVDT 位移传感器根据客户需求可以是 10mm 气推式、10mm 回弹式、5mm 回弹式等，电压模拟量形式输出测量结果，与 PLC 的 AD 采样模块连接，或配备满足精度的 AD 采集器，推荐使用 16 位或以上的 AD 采集卡。

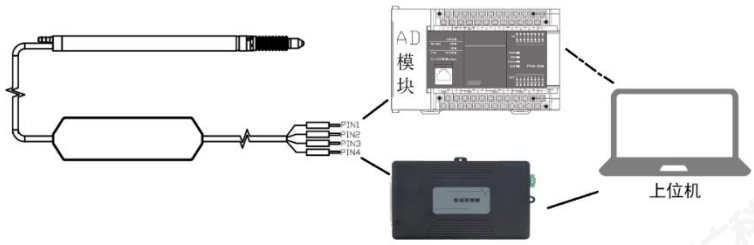

三、 特点：

- 出线方便，连接简单
- 线长可达 2m+2m
- 最大量程可至±5mm

- 模拟量电压输出形式输出测量结果，与 AD 采样模块连接

四、 引线说明

PIN1-红	DC12-24V
PIN2-黑	GND
PIN3-灰	OUTPUT-P（电压输出）
PIN4-银	屏蔽线 EARTH

注：信号输出为伪差分电压信号输出，OUTPUT-P 接 AD 采集卡的采集通道，若 AD 采集卡为单端输入，OUTPUT-P 接采集通道，传感器的 GND 与 AD 采集卡的 GND 共地。若 AD 采集卡为差分输入，OUTPUT-P 接采集通道，传感器的 GND 接 AD 采集卡的 AGND。

五、 尺寸

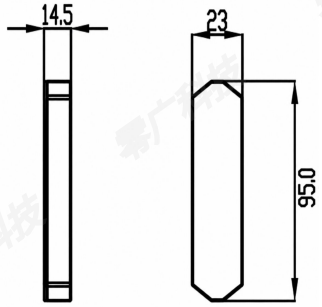

六、 技术规格

产品类型	模拟量电压输出传感器
分辨率	0.1um（需要客户 AD 采集卡≥16 位）
电压	DC12V-24V 宽电压范围
输出方式	模拟量电压输出，10mm 量程 0~10V，5mm 量程 0~5V
测量数据输出	取决于 AD 采样频率

模拟量电流输出传感器说明书（LGT-P10A）

零广科技

一、注意事项

使用本产品时，请遵守说明书上记载的规格、功能和使用注意事项，超出使用范围会影响本产品的安全性能。

二、产品内容介绍

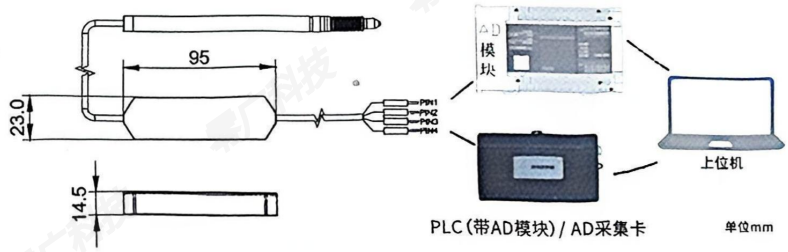

模拟量电流输出传感器及应用连接示意

模拟量电压输出传感器由LVDT位移传感器和变送器组成，将位移传感器的输出信号转化为电压信号。LVDT位移传感器根据客户需求可以是10mm气推式、10mm回弹式、5mm回弹式等，LVDT位移传感器以电流模拟量形式输出测量结果，与PLC的AD采样模块连接，或配备满足精度的AD采集器，推荐使用16位或以上的AD采集卡。

三、产品特点

- 出线方便，连接简单
- 线长可达2m+2m
- 传感器机械量程最大可至±5mm（取决于所选择的传感器型号）
- 输出信号4~20mA
- 模拟量电流输出形式输出测量结果，与AD采样模块连接

四、接线说明

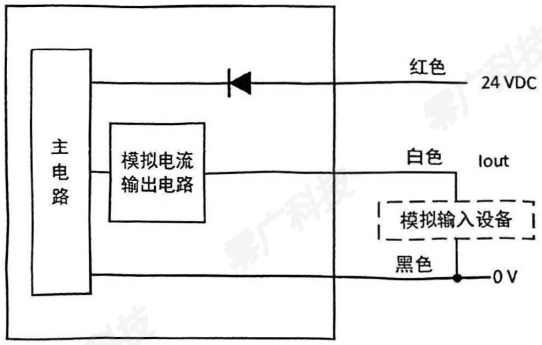

PIN1-红	DC24V+
PIN2-黑	GND
PIN3-白	OUTPUT-P（Iout 电流输出）
PIN4-银	屏蔽线 EARTH
注：信号输出为伪差分信号输出，OUTPUT-P 接 AD 采集卡的采集通道，若 AD 采集卡为单端输入，OUTPUT-P 接采集通道，传感器的 GND 与 AD 采集卡的 GND 共地。若 AD 采集卡为差分输入，OUTPUT-P 接采集通道，传感器的 GND 接 AD 采集卡的 AGND。	

五、技术规格

产品类型	模拟量电流输出传感器
分辨率	0.1um（需要客户 AD 采集卡≥16 位）
供电电压	DC24V
输出方式	模拟量电流输出，4～20mA
测量数据输出	取决于 AD 采样频率